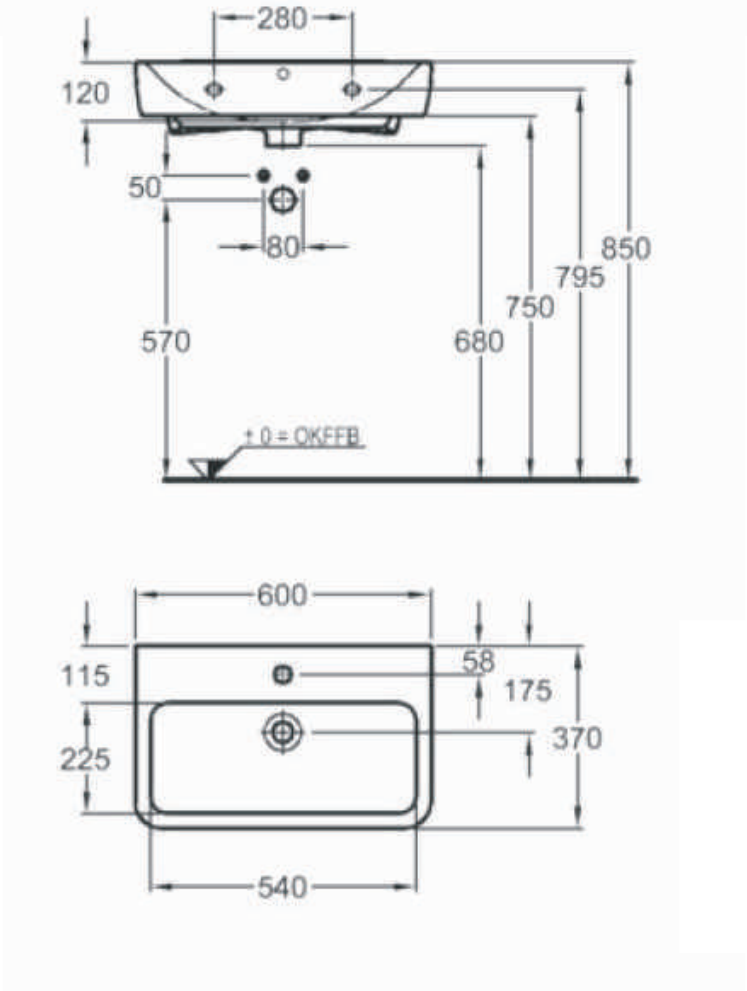

01 . KERAMICKÉ UMÝVADLO S REDUKOVANOU DÍŽKOU . SPOLU KS: 12

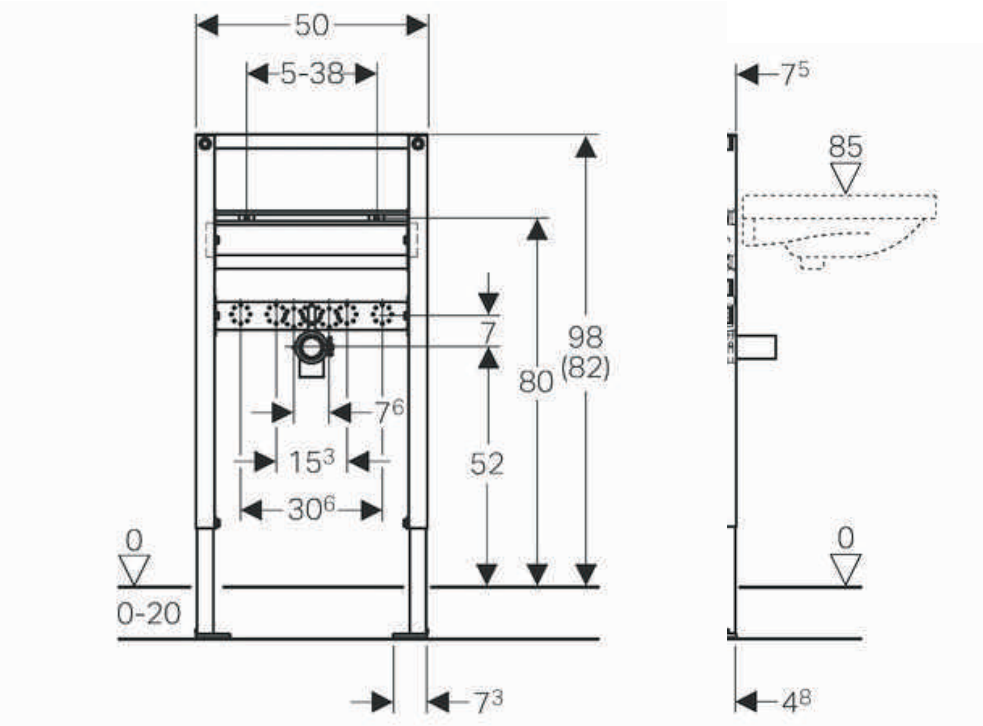

02 . MONTÁŽNY PRVOK PRE UMÝVADLO . SPOLU KS: 4

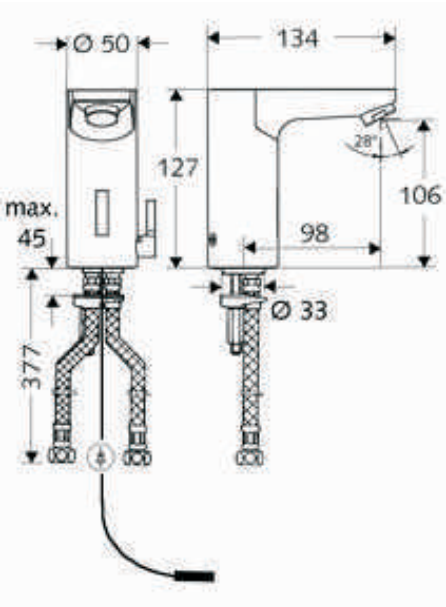

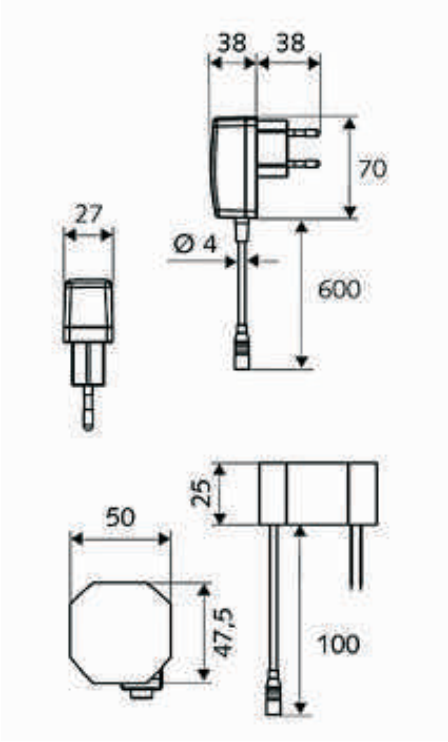

03 . STOJANKOVÁ INFRASENZOROVÁ BATÉRIA ZMIEŠAVACIA . NAPÁJANIE 230 V . SPOLU KS: 12

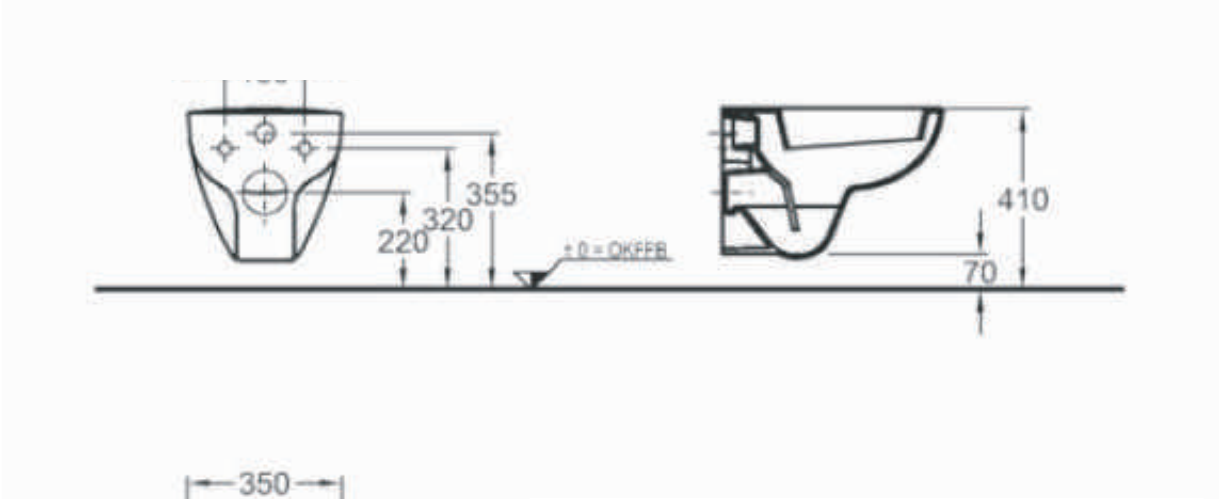

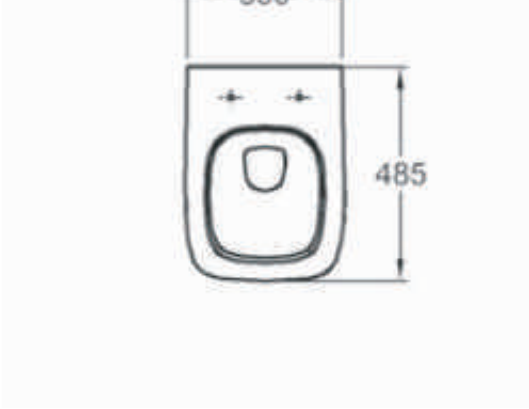

04 . ZÁVESNÉ WC S REDUKOVANOU DÍŽKOU . SPOLU KS: 27

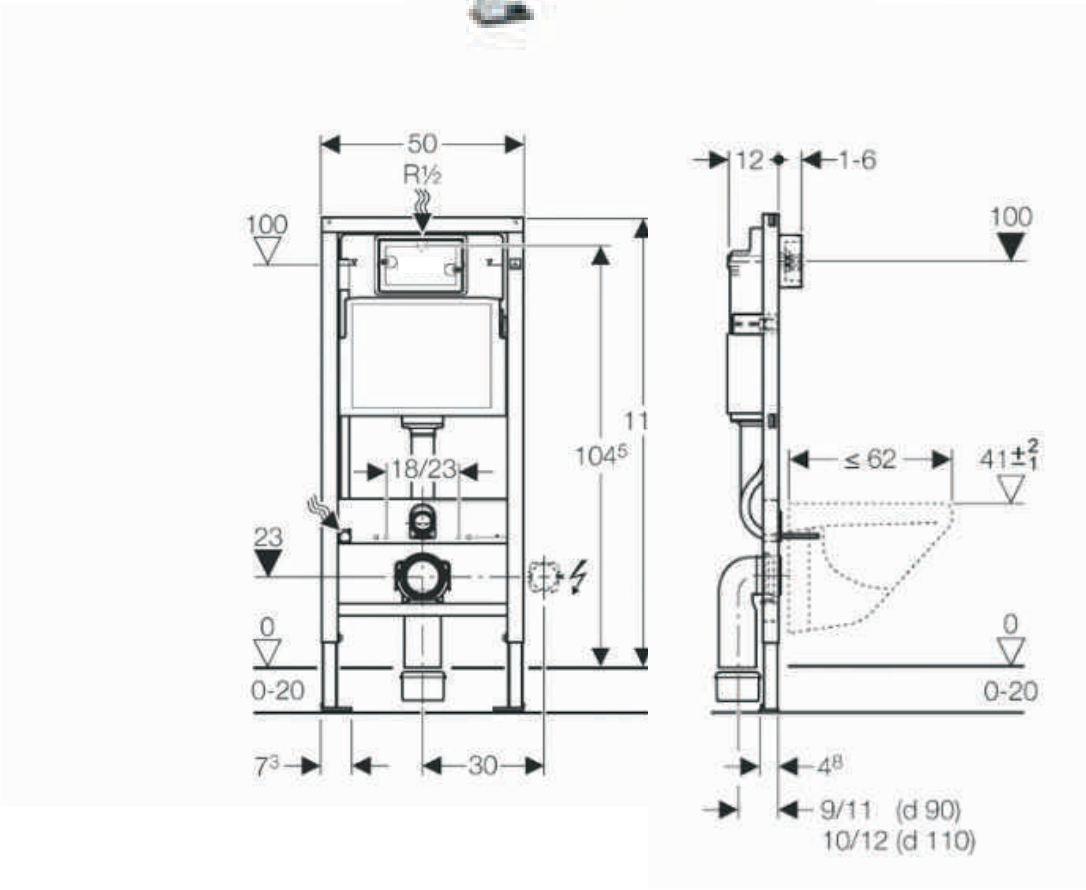

05 . MONTÁŽNY PRVOK PRE ZÁVESNÉ WC . SPOLU KS: 27

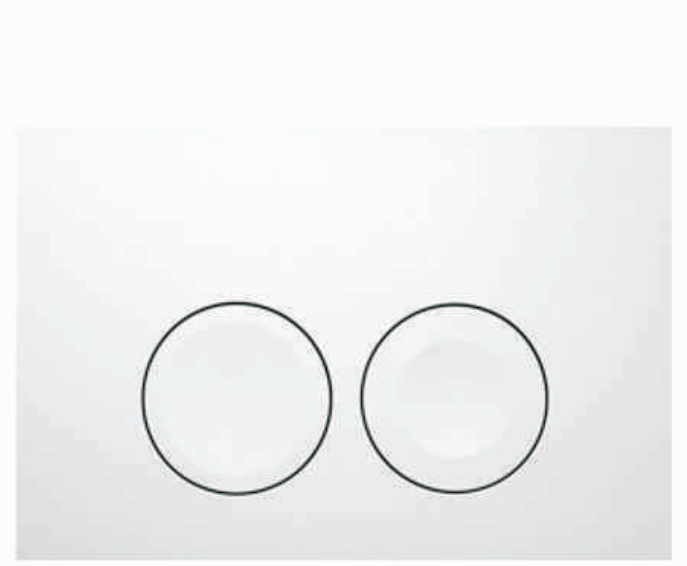

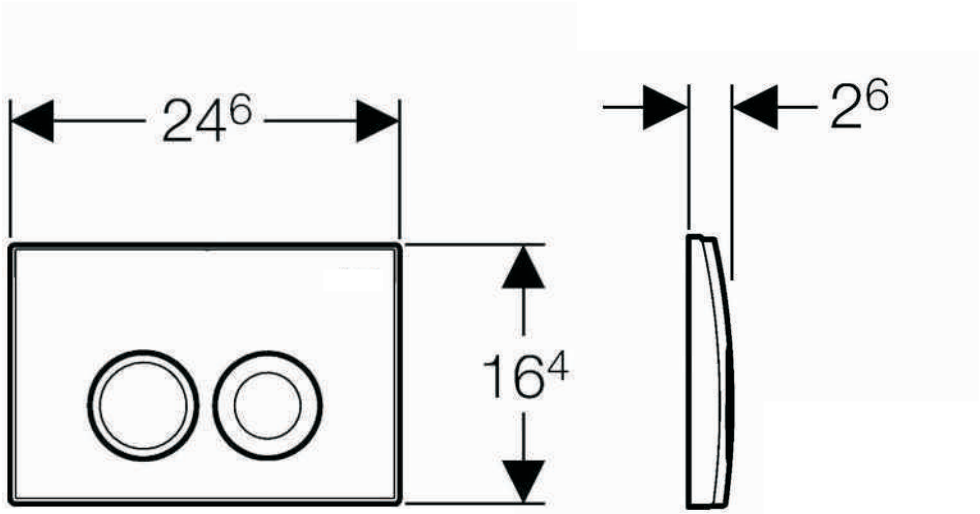

06 . OVLÁDACIE TLAČIDLO PRE WC . SPOLU KS: 27

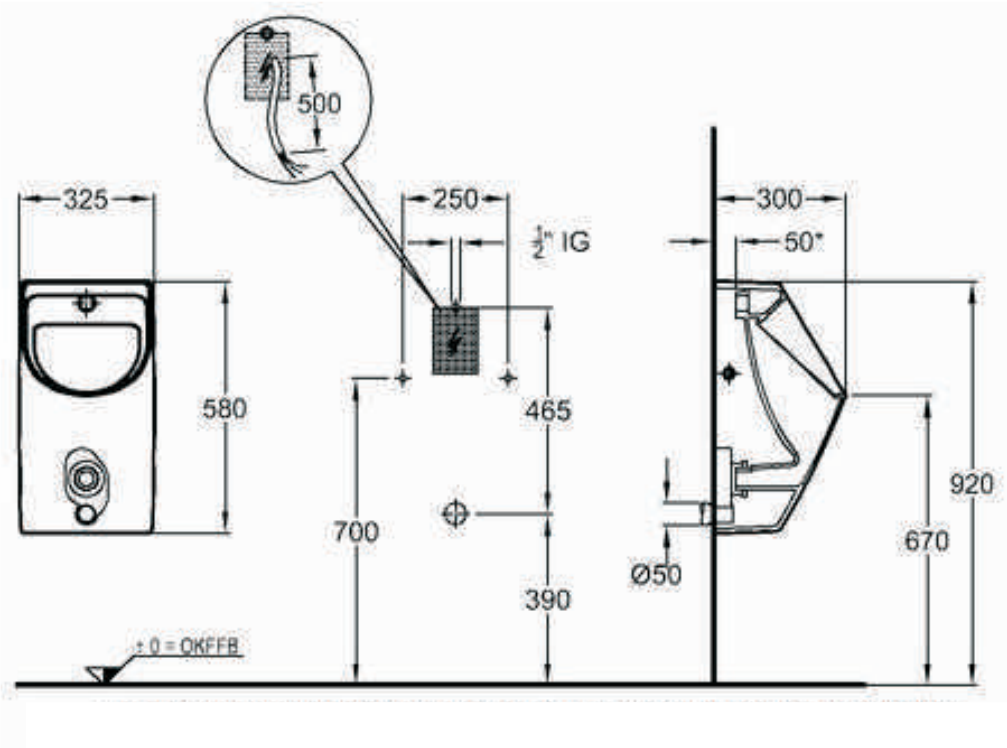

07 . PISOÁR S AUTOMATICKÝM SPLACHOVANÍM . NAPÁJANIE 230 V . SPOLU KS: 15

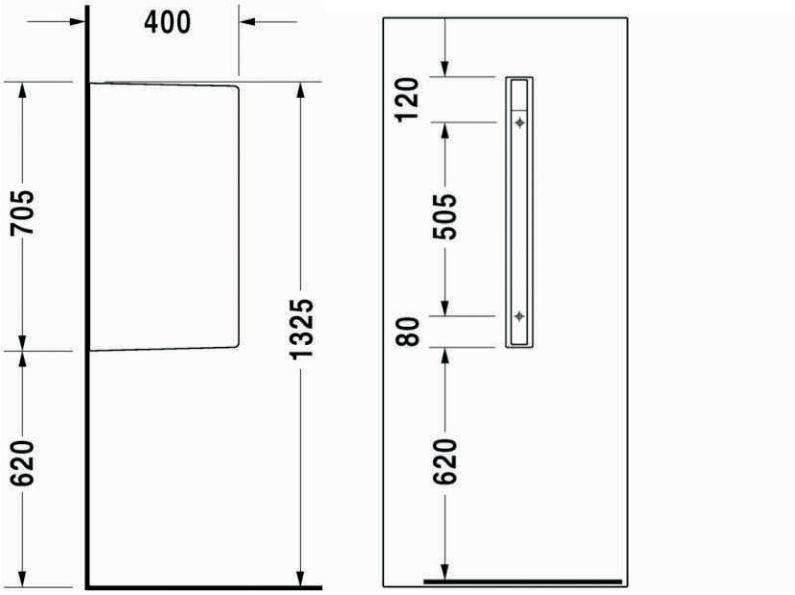

08 . KERAMICKÁ STIENKA MEDZI PISOÁRMI . SPOLU KS: 14

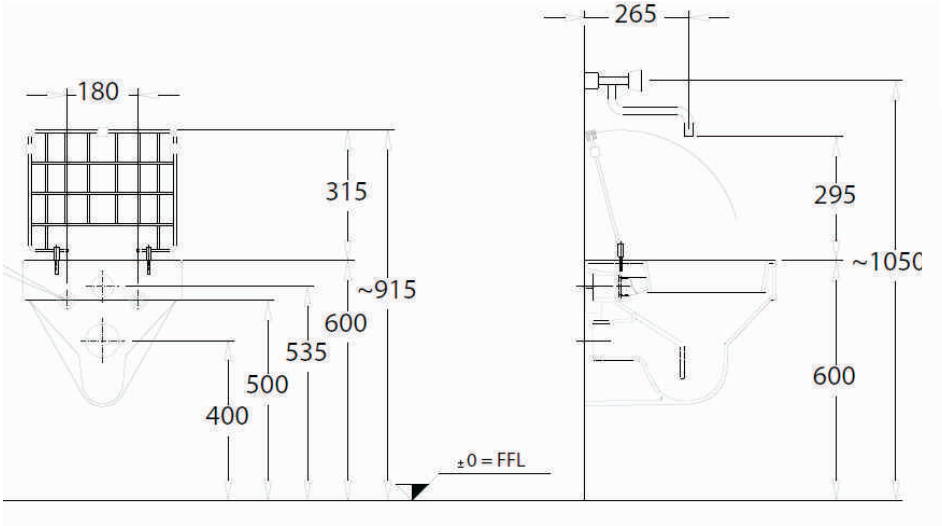

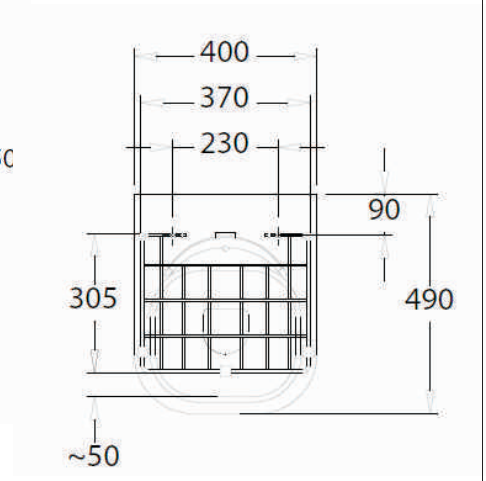

09 . VÝLEVKA S NEREZOVOU SKLOPNOU MRIEŽKOU . SPOLU KS: 3

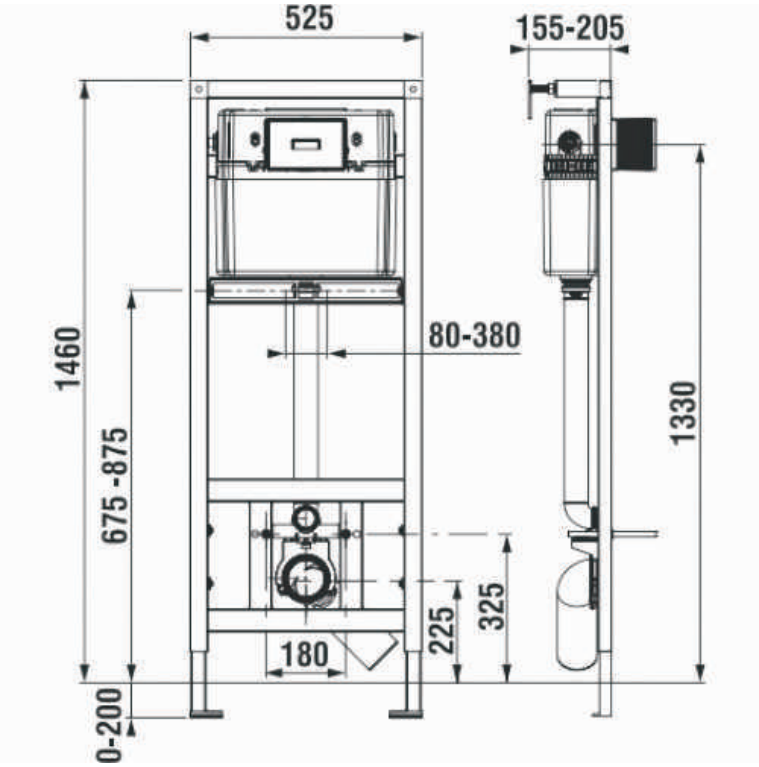

10 . MONTÁŽNY PRVOK PRE VÝLEVKU . SPOLU KS: 3

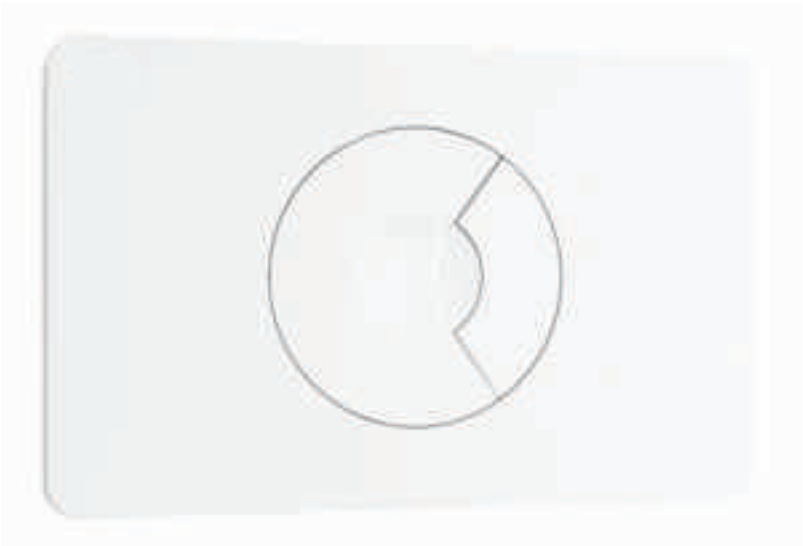

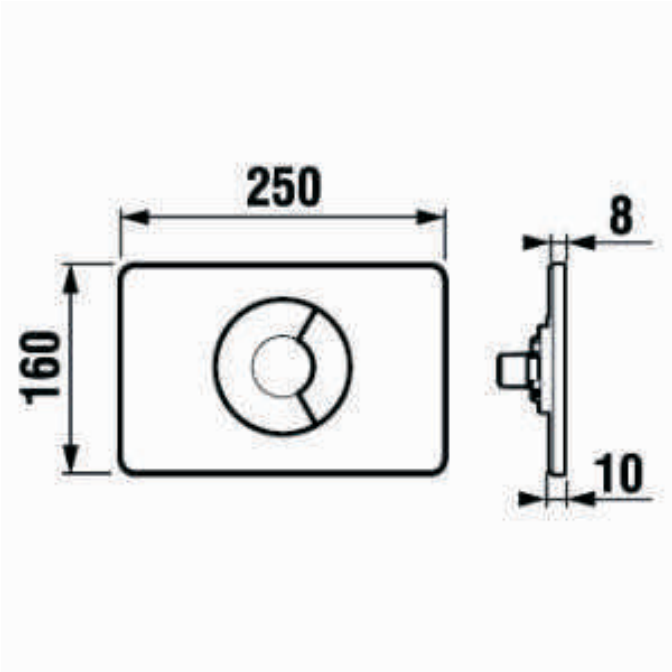

11 . OVLÁDACIE TLAČÍTKO PRE VÝLEVKU . SPOLU KS: 3

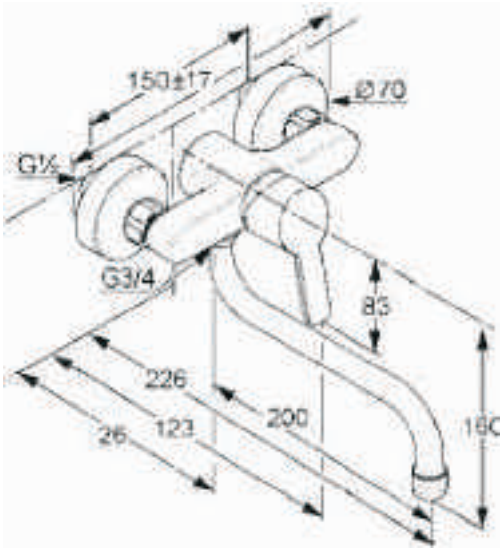

12 . BATÉRIA NÁSTENNÁ S OTOČNÝM RAMENOM . SPOLU KS: 3

23 . KRYT VETRANIA . TANIEROVÝ . SPOLU KS: 14

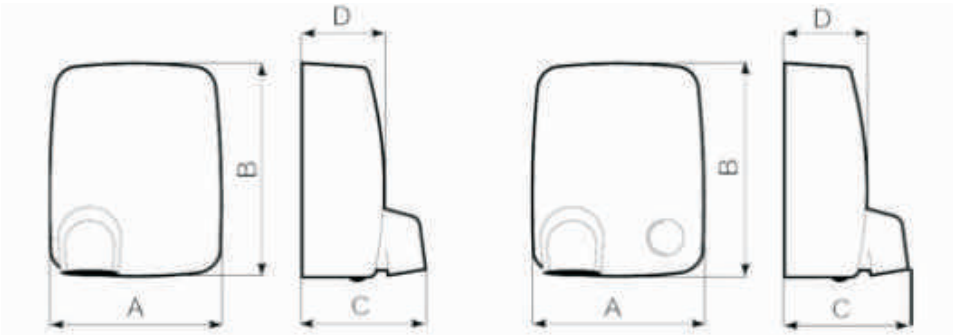

	A	B	C	D
	280	355	202	139

25 . AUTOMATICKÝ SUŠIČ RÚK . SPOLU KS: 10

26 . DÁVKOVAČ TOALETNÉHO PAPIERA . SPOLU KS: 27

27 . DÁVKOVAČ TEKUTÉHO MYDLA . SPOLU KS: 12

28 . HYGIENICKÝ KÔŠ . SPOLU KS: 10

29 . TOALETNÁ KEFA . SPOLU KS: 27

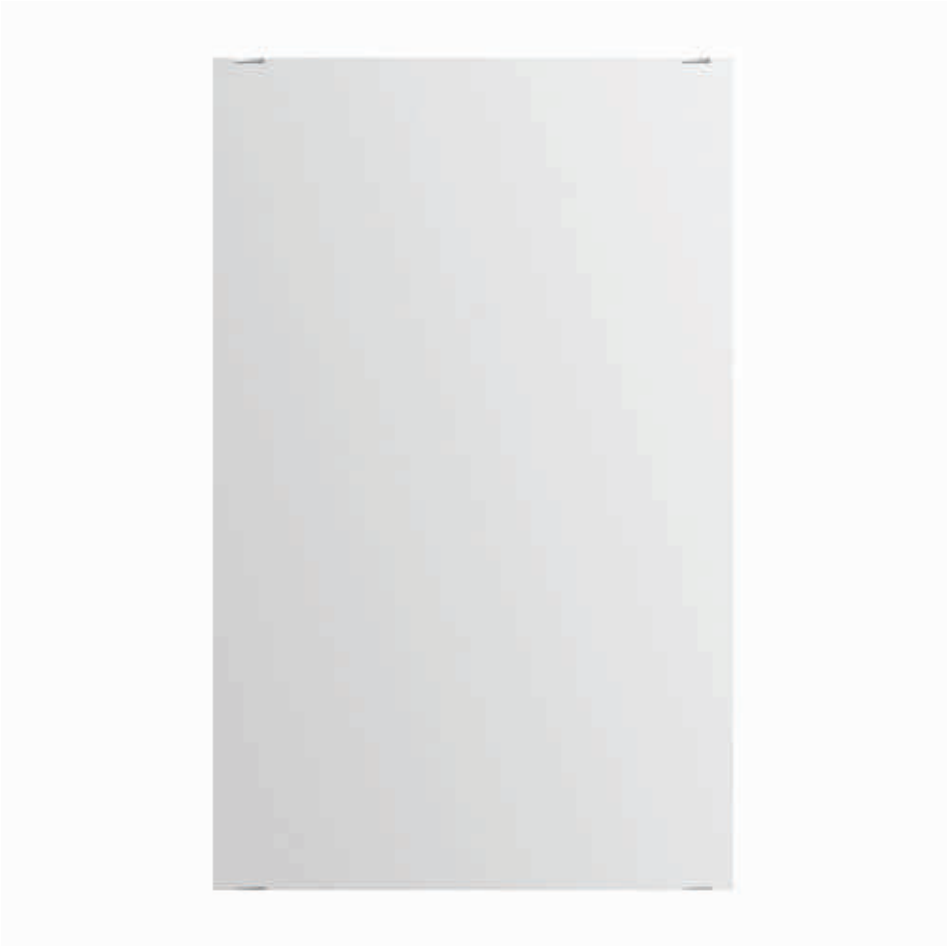

30 . ZRKADLO . SPOLU KS: 12

31 . OZNAČENIE DVERÍ . SPOLU KS: 10

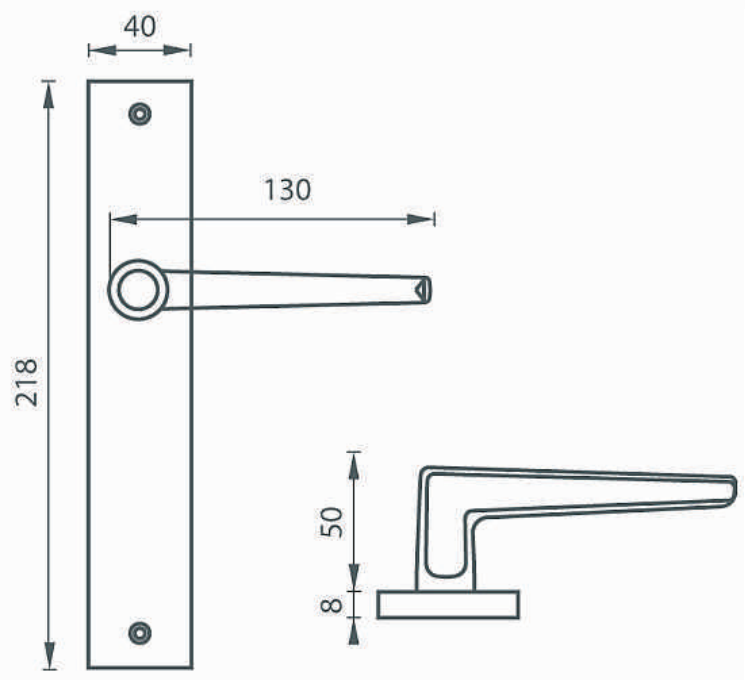

32 . 33 . 34 . KĽUČKA (BEZ OTVORU, S CYLINDRICKÝM ZÁMKOM) . SPOLU KS: 20 + 3

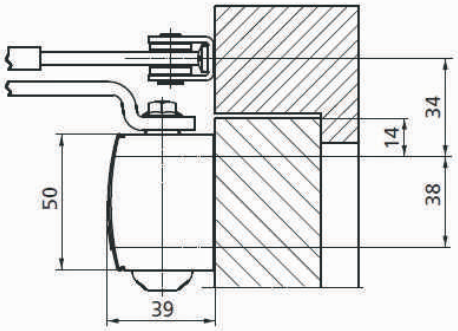

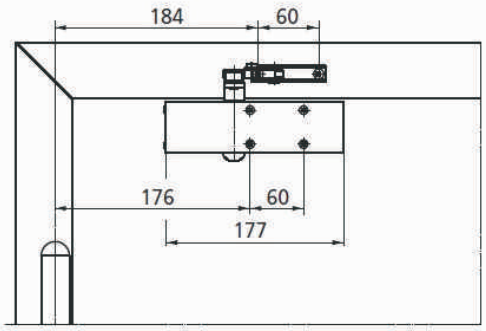

35 . SAMOZATVÁRAČ . SPOLU KS: 10

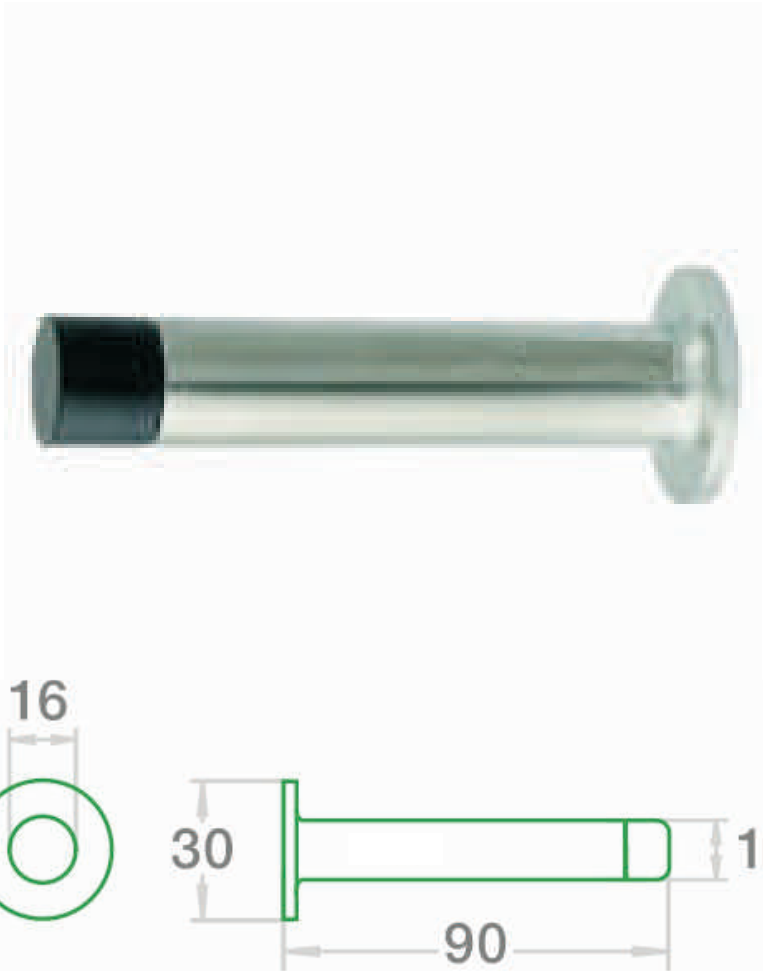

36 . DORAZ DVERÍ NA STENU . SPOLU KS: 4

37 . SANITÁRNE PRIEČKY Z LAMINOVANEJ DTD . SPOLU 27 KABÍN (DVERÍ)

38 . SVIETIDLO S1 LED DOWNLIGHT ZAPUSTENÉ . SPOLU KS: 28

39 . SVIETIDLO S3 LED DOWNLIGHT PRISADENÉ . SPOLU KS: 3

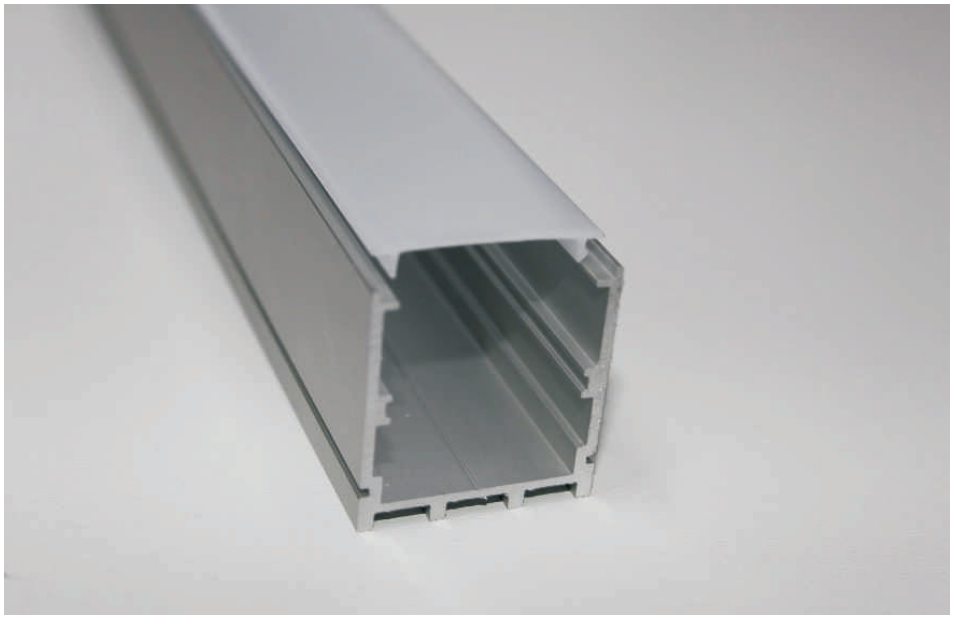

40 . 41 . 42 . SVIETIDLO S4 . S5 . S2 LED LÍNIA (1200 + 1500 + 2600 MM) . SPOLU KS: 9 + 2 + 8

44 . OVLÁDAČ OSVETLENIA . SPOLU KS: 14 + 9

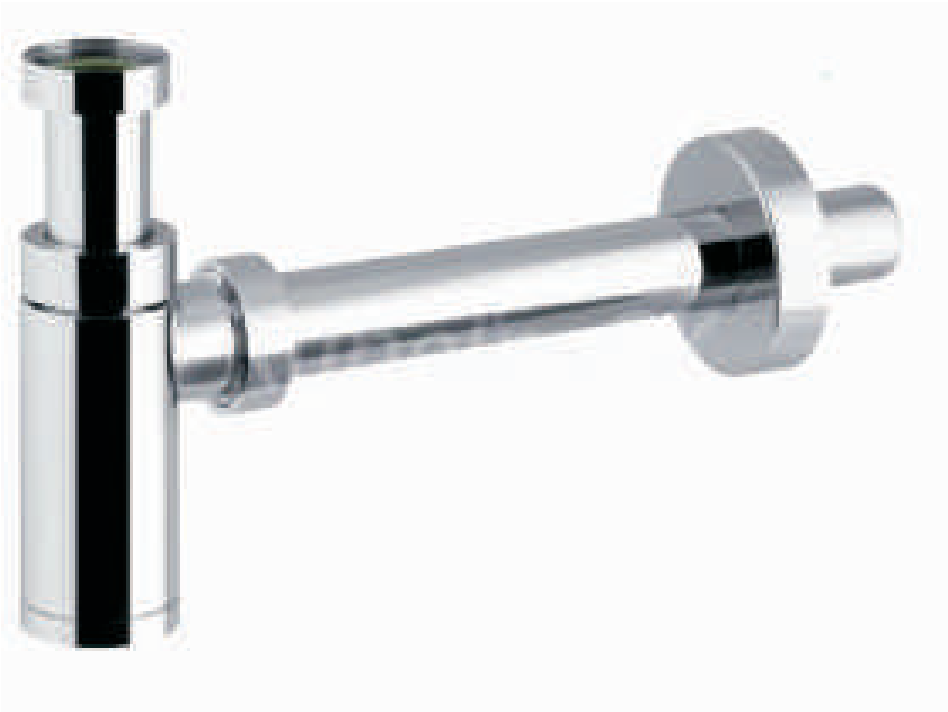

46 . SIFÓN UMÝVADLOVÝ CHRÓMOVÝ . SPOLU KS: 12